OPCIÓN B

PARTE I: GEOMETRÍA MÉTRICA Calificación máxima: 3 puntos

Delinear a Escala 1:1 la parte simétrica derecha del carril de la figura, dejando vistas las construcciones necesarias para la resolución de las tangencias, e indicando los puntos de tangencia. No acotar.

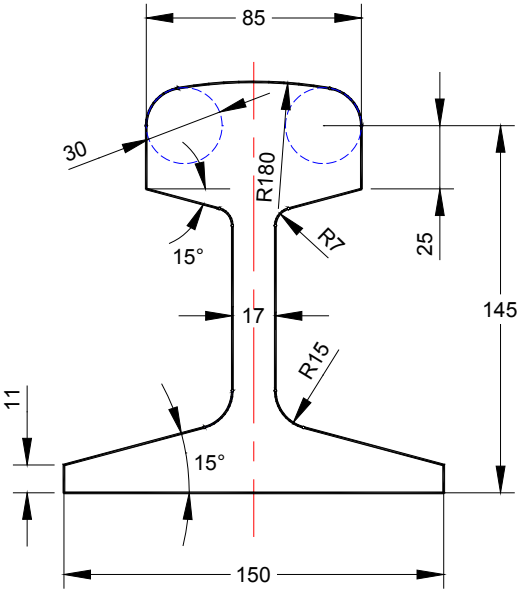

OPCIÓN B

PARTE II: SISTEMA DIÉDRICO Calificación máxima: 3 puntos

Represéntese el octaedro regular con la cara *ABC* paralela al plano de proyección vertical, conocida la arista *AB*. Tómese el vértice *C* a la derecha de esta arista y sitúese el poliedro en el primer diedro.

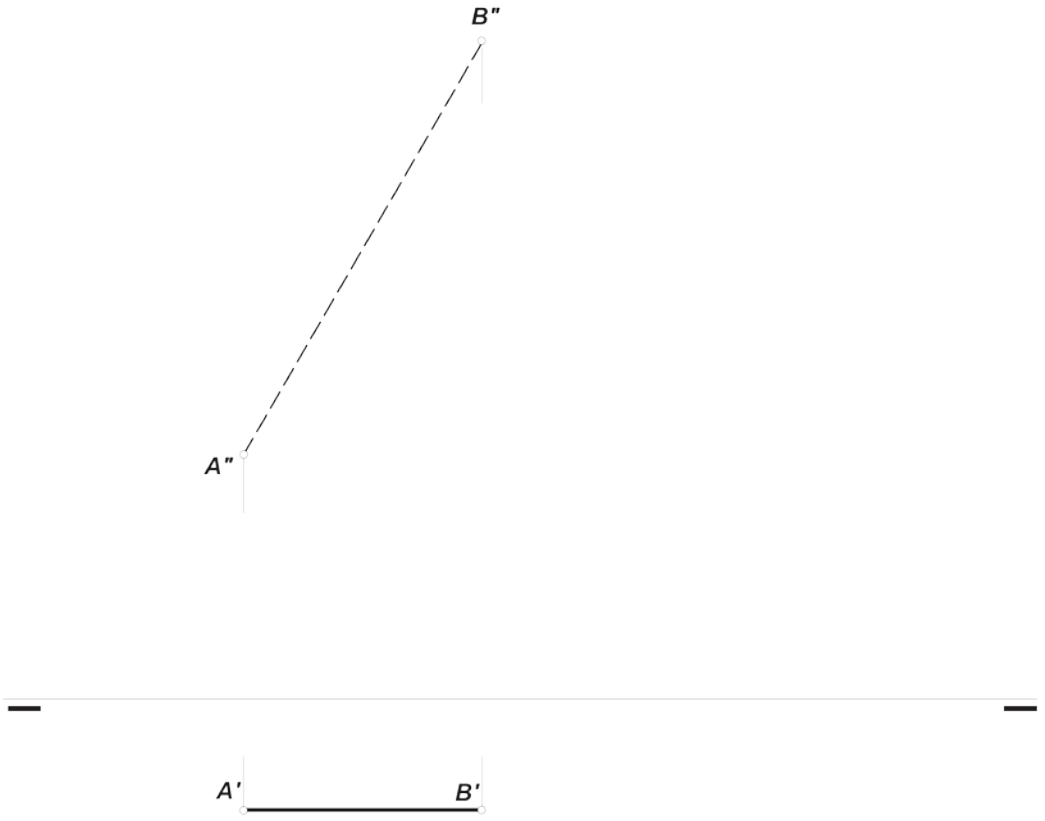

OPCIÓN B

PARTE III: REPRESENT. DE PERSPECTIVAS Y NORMALIZACIÓN Calificación máxima: 4 puntos
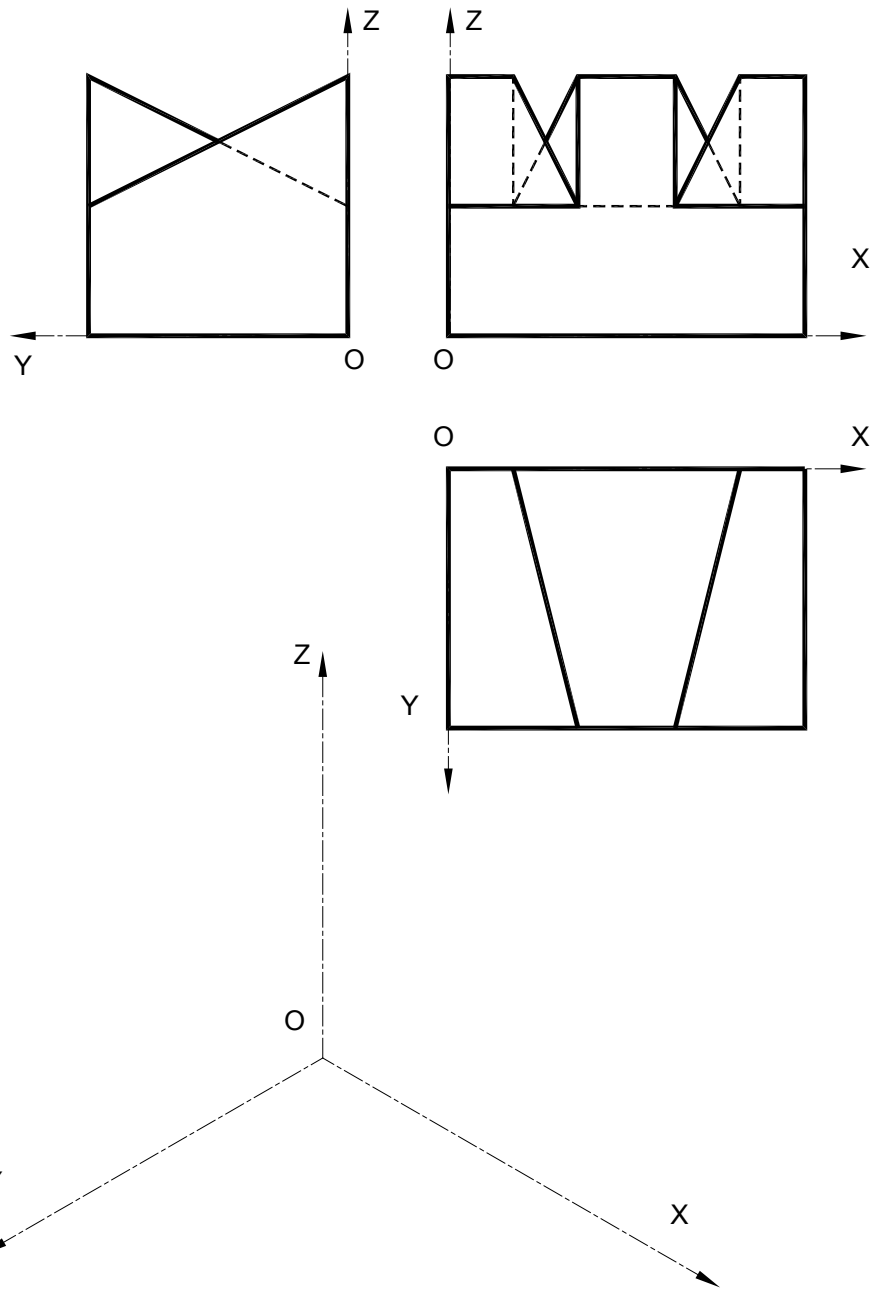
Ajustándose a los ejes del Sistema que se facilitan, representar a escala 1/1 el Dibujo Isométrico (sin coeficiente de reducción) de la pieza dada por sus proyecciones.
Tomar las medidas de las vistas. Dibujar líneas ocultas.
Colocar la Perspectiva según la orientación de los ejes y del punto de origen (O) que se indica.