OPCIÓN B

B1.- Construir, con medidas en verdadera magnitud, la forma representada en el croquis.

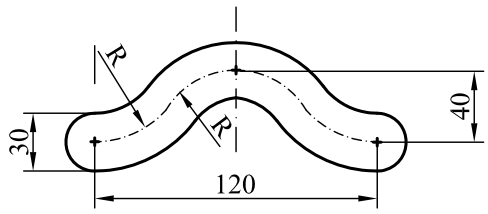

croquis

B2.- Obtener el punto de intersección de la recta **r = OR**, con la esfera representada, ε, cuyo centro **O** se sitúa en la línea de tierra. Justificar razonadamente la construcción empleada.
NOTA: Las proyecciones de la esfera en este caso coinciden con las secciones de la misma con los planos horizontal y vertical.

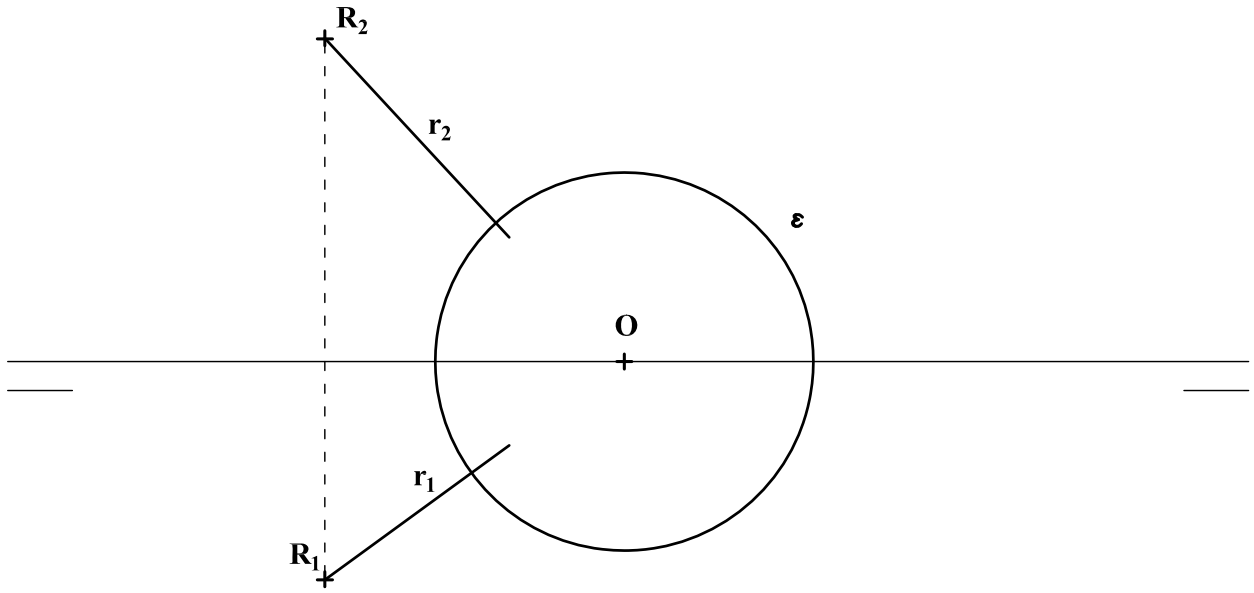

B3.- Representar en perspectiva cónica la pieza dada por sus proyecciones normalizadas, indicando únicamente las aristas vistas. El sistema cónico viene definido por la representación del cubo en el que está inscrita la pieza.

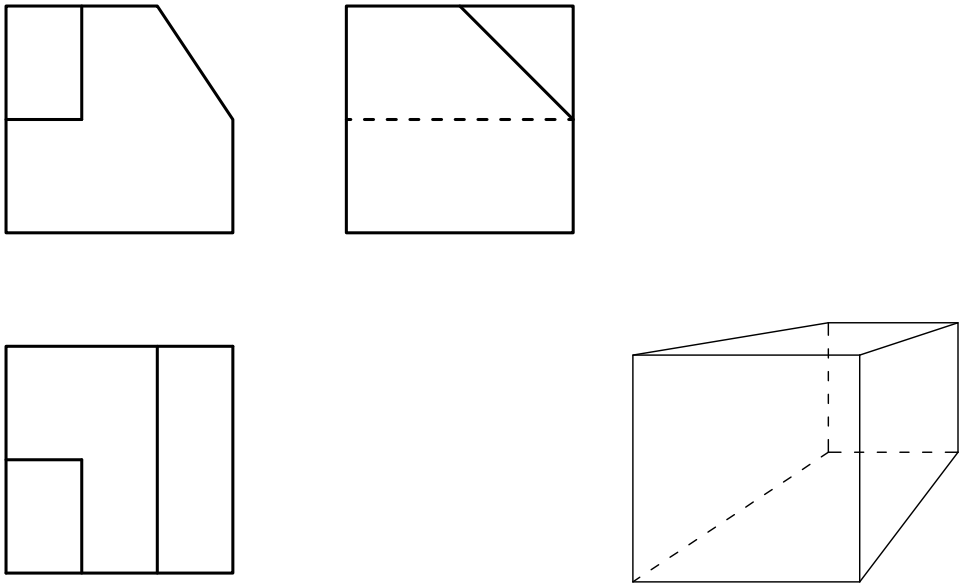
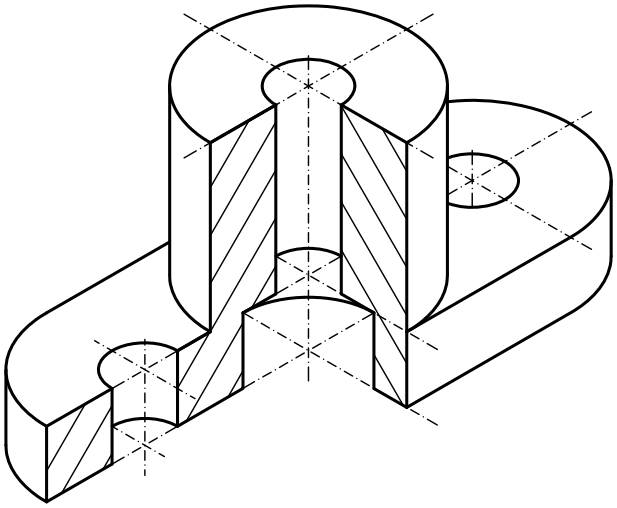
B4.- Representar en diédrico la planta y el alzado de la pieza dada como dibujo isométrico (sin coefientes de reducción) incluyento los cortes que se consideren necesarios. Acotar la pieza para su correcta definición dimensional.