OPCIÓN B

B1.- Dados los segmentos **AC** y **d**, se pide:

a) Dibujar un rombo tal que el segmento **AC** sea una de sus diagonales y la distancia entre sus lados paralelos sea **d**.

b) Aplicar al rombo dibujado un giro de centro **A**, ángulo de giro **120º** y sentido horario; así como otro giro del mismo centro y ángulo, pero sentido antihorario.

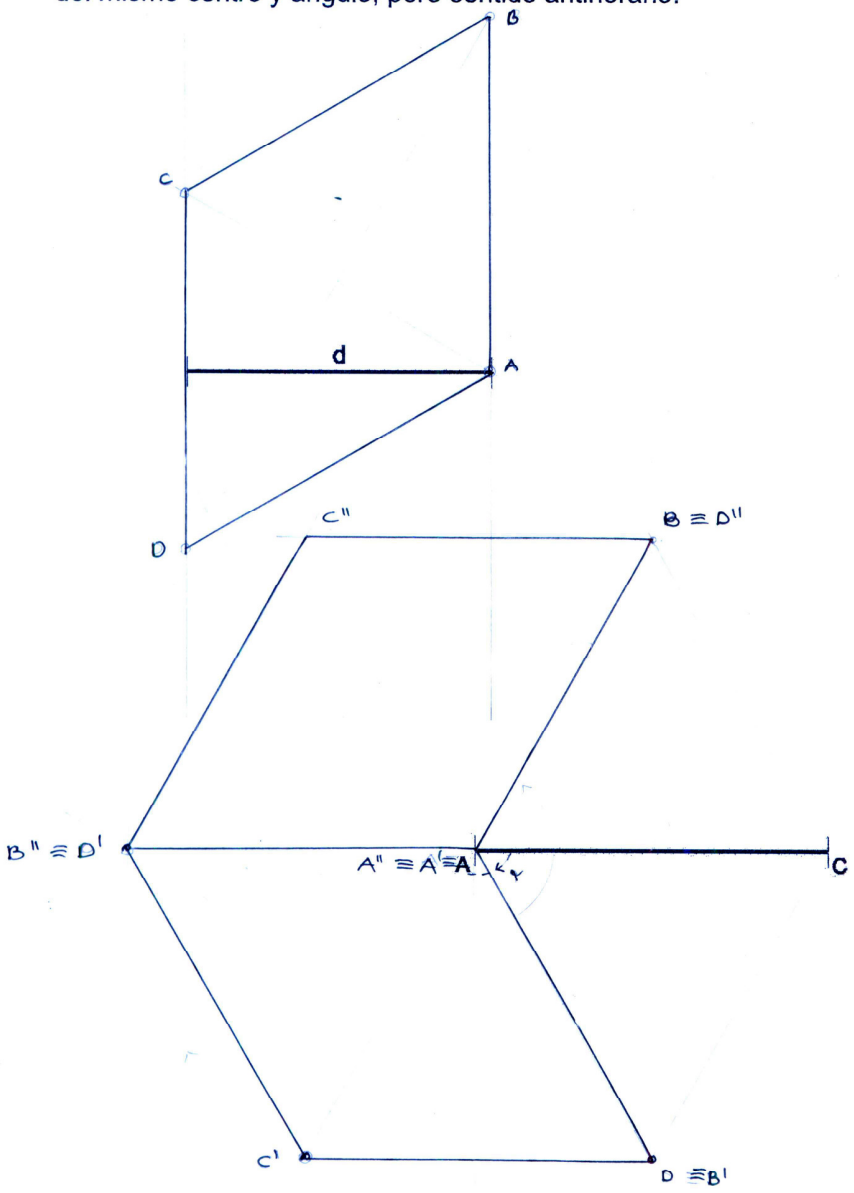

B2.- Dibujar en verdadera magnitud el triángulo **ABC** dado por sus proyecciones, y situar en ellas el ortocentro **O**.

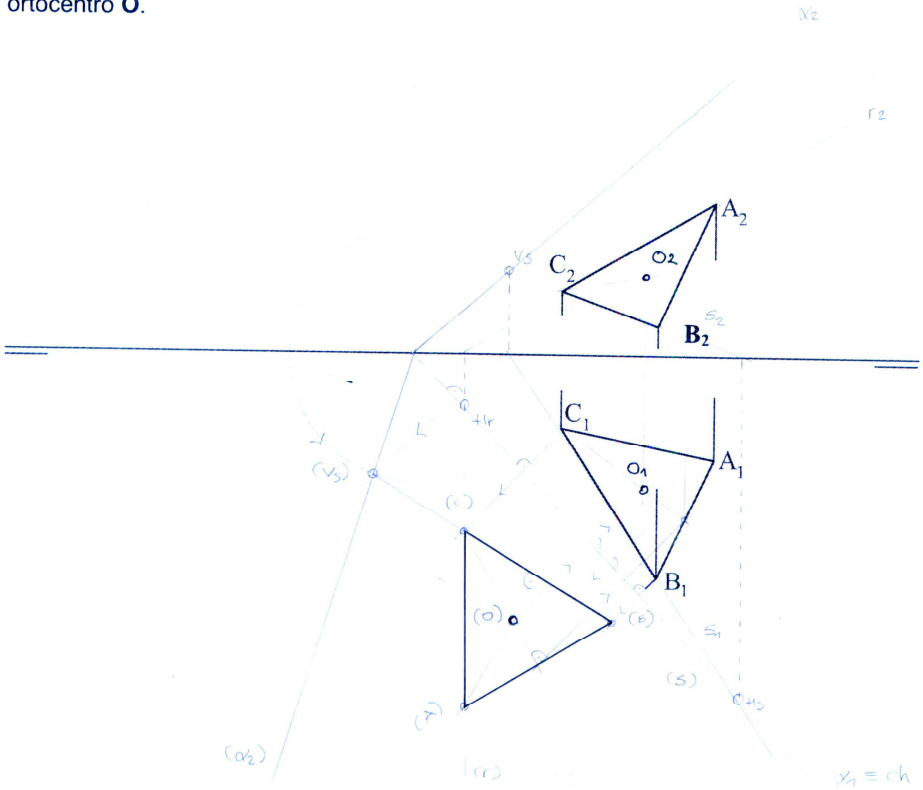
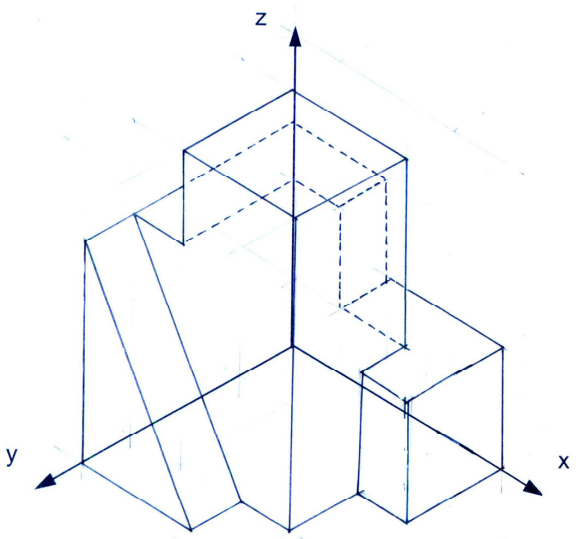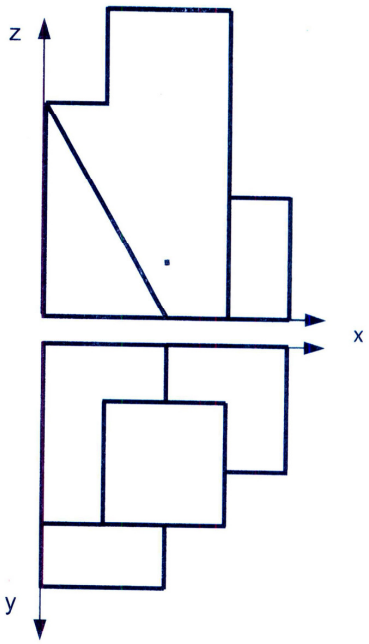
B3.- Representar el dibujo isométrico (sin aplicar el coeficiente de reducción) de la pieza que se ofrece en sistema diédrico. Es necesario representar las aristas ocultas.